Klemmverschluss
Box Clip

EKS 3893.0

Der Klemmverschluss EKS 3893.0

- eignet sich zur lösbaren Verbindung mehrerer Lagen Wellpappe bis zu 17,0 mm
- wird zum Verschluss sowie zur Konfektionierung aufwendiger Verpackungen eingesetzt
- ermöglicht das wiederholte Schließen und Öffnen
- kann eine sinnvolle Alternative zu Klebstreifen sein
- erleichtert eine sortenreine Trennung von Verpackungsmaterialien
- besteht aus einem Standardmaterial

The Box Clip EKS 3893.0

- is suitable as a detachable connection of several layers of corrugated cardboard up to 17.0 mm
- is used for making and locking large-scale packages
- permits repeated closing and opening
- can be a useful alternative to adhesive tapes
- facilitates a type-specific separation of packaging materials
- is made from a standard material

Mit EKS® alles im Griff!

EKS® helps to HANDLE your Box!

Ernst **K**raemer & **S**öhne GmbH & Co. KG
Feldburgweg 107 • D-47918 Tönisvorst • Germany
(+49 / 0 21 51) 1 50 13 10 (+49 / 0 21 51) 1 50 13 11
vertrieb@e-k-s.de
http://www.e-k-s.de
© Ernst Kraemer & Söhne GmbH & Co. KG

Klemmverschluss
Box Clip

EKS 3893.0

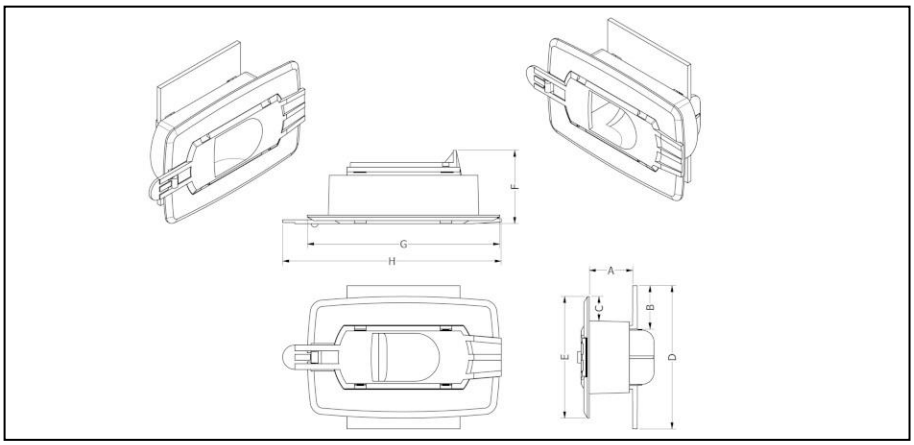

Produktdaten

product data

A = 17.0 mm
B = 17.0 mm
C = 9.6 mm
D = 56.5 mm
E = 48.0 mm
F = 28.5 mm
G = 76.0 mm
H = 86.5 mm

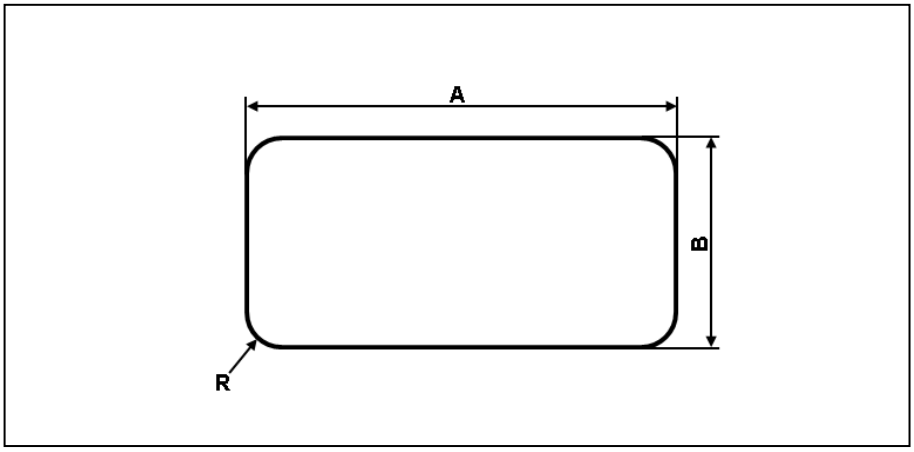

Montagedaten
(Stanzung)

assembling data
(punching)

A = 60.0 mm
B = 29.0 mm
R = 3.0 mm

Alle Angaben sind unverbindlich und ohne Gewähr. Produktänderungen und Anpassungen anderer Art bleiben vorbehalten.
All information is without guarantee. Product changes and adaptions of other kind are reserved.

Ernst **K**raemer & **S**öhne GmbH & Co. KG
Feldburgweg 107 · D-47918 Tönisvorst · Germany
(+49 / 0 21 51) 1 50 13 10 (+49 / 0 21 51) 1 50 13 11
vertrieb@e-k-s.de
http://www.e-k-s.de
© Ernst Kraemer & Söhne GmbH & Co. KG