Korbgriff
Basket handle

EKS 672.0

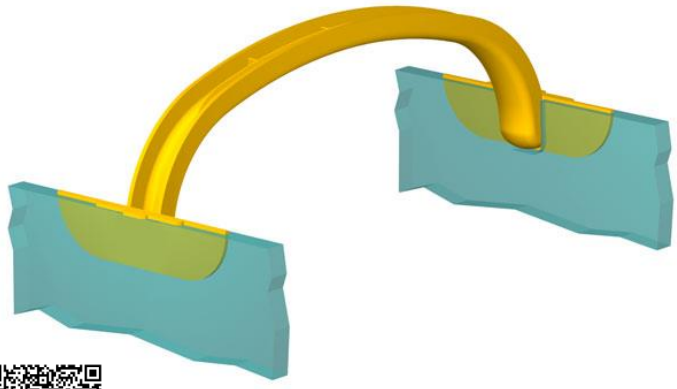

Der Korbgriff EKS 672.0

- wird an Obst- und Gemüsekörben aus Wellpappe eingesetzt
- bietet durch sein stark verrundetes und profiliertes Griffteil einen hohen Tragkomfort
- verleiht den Körben seitliche Stabilität
- ist für Körbe mit einer Breite von 190 mm vorgesehen
- gleicht dem größeren Griff EKS 570.0
- wird aus einem starren Standardmaterial hergestellt
- hält Belastungen bis zu 6 kg stand

The Basket handle EKS 672.0

- is used for fruit and vegetable baskets of corrugated cardboard
- offers high carrying comfort through its strongly rounded and profiled handle part
- gives baskets lateral stability
- is intended for baskets with a width of 190 mm
- is similar to the larger handle EKS 570.0
- is made from a rigid standard material
- withstands loads of up to 6 kg

Mit EKS® alles im Griff!

EKS® helps to HANDLE your Box!

Ernst **K**raemer & **S**öhne GmbH & Co. KG
Feldburgweg 107 • D-47918 Tönisvorst • Germany
(+49 / 0 21 51) 1 50 13 10 (+49 / 0 21 51) 1 50 13 11
vertrieb@e-k-s.de
http://www.e-k-s.de
© Ernst Kraemer & Söhne GmbH & Co. KG

Korbgriff
Basket handle

EKS 672.0

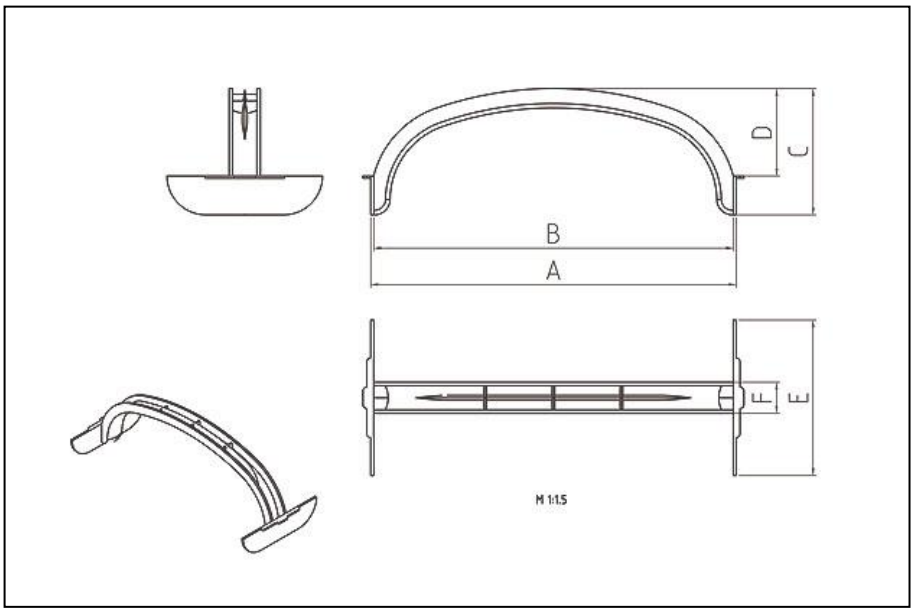

Produktdaten

product data

A = 190 mm
B = 185 mm
C = 65 mm
D = 45 mm
E = 80 mm
F = 16 mm

Alle Angaben sind unverbindlich und ohne Gewähr. Produktänderungen und Anpassungen anderer Art bleiben vorbehalten.
All information is without guarantee. Product changes and adaptions of other kind are reserved.

Ernst **K**raemer & **S**öhne GmbH & Co. KG
Feldburgweg 107 · D-47918 Tönisvorst · Germany
(+49 / 0 21 51) 1 50 13 10 (+49 / 0 21 51) 1 50 13 11
vertrieb@e-k-s.de
http://www.e-k-s.de
© Ernst Kraemer & Söhne GmbH & Co. KG