Handlochverstärkung
Hand hole reinforcer

EKS 999.0

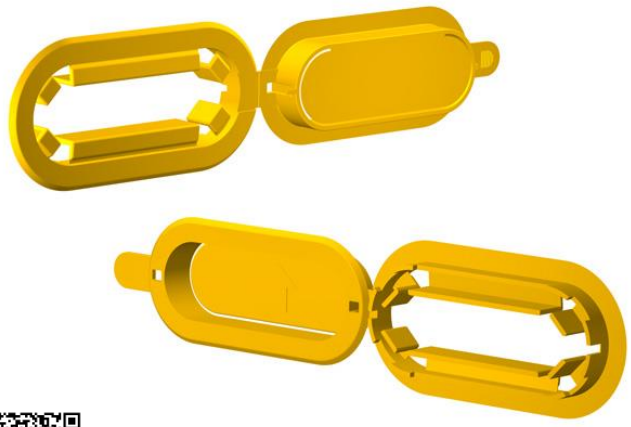

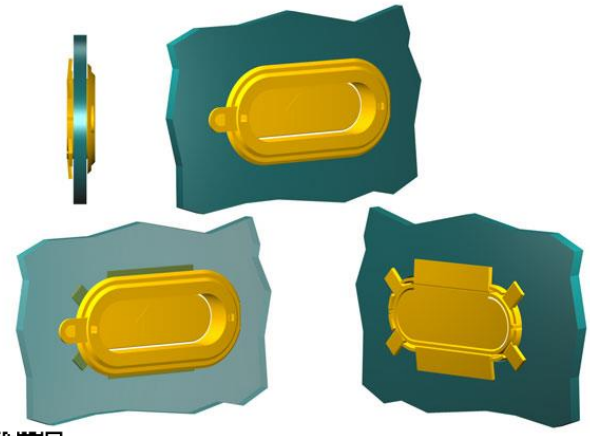

Die Handlochverstärkung EKS 999.0

- ist mit einer klappbaren Staubschutzklappe ausgestattet
- wird in übliche Handlochstanzungen eingesetzt
- beugt dem Einreißen der Kartonage vor
- erhöht den Tragkomfort
- ist für Kartonagen mit Wandstärken von 8 mm geeignet
- trägt außen und innen nur gering auf
- wird an zwei gegenüberliegenden Seiten angebracht
- lässt sich schnell montieren
- kann in bereits verschlossene Kartonagen eingesetzt werden
- steht in einem Standardmaterial zur Verfügung

The Hand hole reinforcer EKS 999.0

- equipped with a hinged dust excluder
- is suitable for usual hand hole punchings
- avoids tearing the cardboard
- raises the carrying comfort
- is suitable for cardboard boxes with wall thickness of 8 mm
- wears out only slightly on the outside and inside
- is mounted on two opposite sides
- can be mounted quickly
- can be mounted on packages already closed
- is available in a standard material

Mit EKS® alles im Griff!

EKS® helps to HANDLE your Box!

Ernst **K**raemer & **S**öhne GmbH & Co. KG
Feldburgweg 107 • D-47918 Tönisvorst • Germany
(+49 / 0 21 51) 1 50 13 10 (+49 / 0 21 51) 1 50 13 11
vertrieb@e-k-s.de
http://www.e-k-s.de
© Ernst Kraemer & Söhne GmbH & Co. KG

Handlochverstärkung
Hand hole reinforcer

EKS 999.0

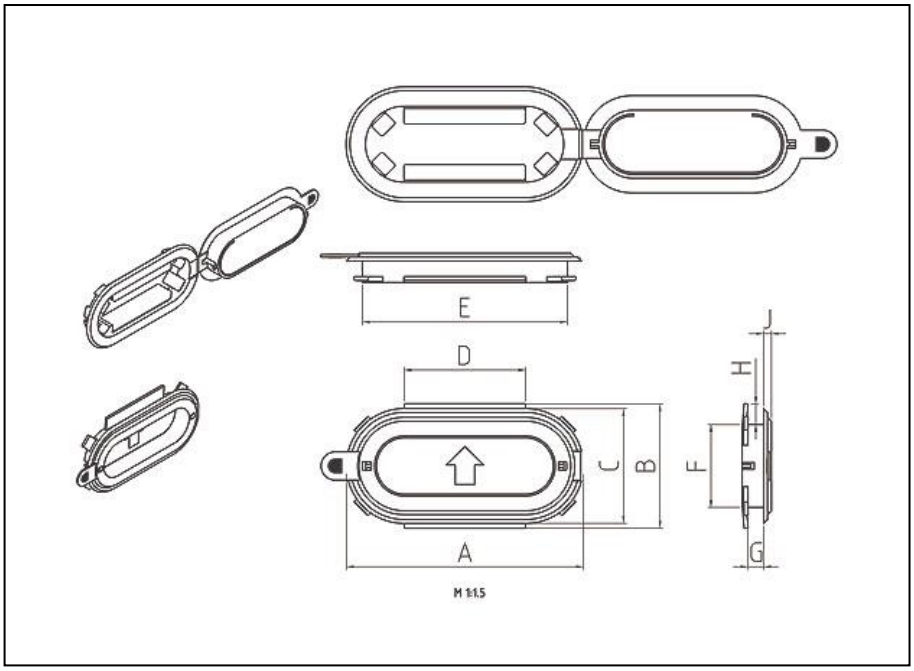

Produktdaten

product data

A = 120 mm
B = 64 mm
C = 59 mm
D = 62 mm
E = 106 mm
F = 44 mm
G = 8 mm
H = 10 mm
J = 5.5 mm

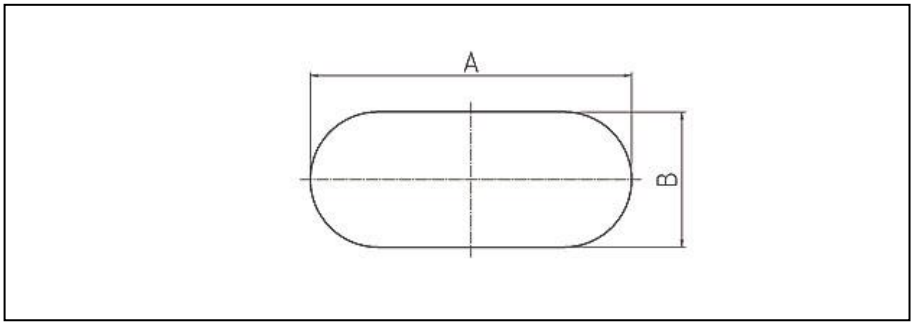

Montagedaten
(Stanzung)

assembling data
(punching)

A = 107 mm
B = 45 mm

Alle Angaben sind unverbindlich und ohne Gewähr. Produktänderungen und Anpassungen anderer Art bleiben vorbehalten.
All information is without guarantee. Product changes and adaptions of other kind are reserved.

Ernst **K**raemer & **S**öhne GmbH & Co. KG
Feldburgweg 107 · D-47918 Tönisvorst · Germany
(+49 / 0 21 51) 1 50 13 10 (+49 / 0 21 51) 1 50 13 11
vertrieb@e-k-s.de
http://www.e-k-s.de
© Ernst Kraemer & Söhne GmbH & Co. KG